www.rodavigo.net +34 986 288118
Servicio de Att. al Cliente

Filtro modular Serie AF10 a 60

Las unidades FRL de SMC se renovarán progresivamente. Compruebe si el modelo que necesita ya está disponible entre los modelos renovados (páginas 1110 a 1111)

Características

- Elementos filtrantes de repuesto disponibles.
- Separa agua y partículas sólidas.
- Escuadra de fijación disponible.
- Tamaño de conexión M5 - 1".
- Purga automática disponible.
- Elemento filtrante de 5 μm super-eficiente.

Símbolo

Filtro de aire

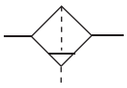

Filtro de aire con purga automática

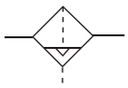

Forma de pedido

AF 30 — F 03 BD

- Filtro modular
- Tamaño del cuerpo: 10 | 20 | 30 | 40 | 50 | 60
- Tipo de rosca

—*	Rosca métrica (M5)
F	G

* Tamaño del cuerpo 10 únicamente

- Tamaño de conexión

Símbolo	Tamaño de conexión	Tamaño del cuerpo 10	20	30	40	50	60
M5	M5	●	—	—	—	—	—
01	1/8	—	●	—	—	—	—
02	1/4	—	●	●	●	—	—
03	3/8	—	—	●	●	—	—
04	1/2	—	—	—	●	—	—
06	3/4	—	—	—	●	●	—
10	1	—	—	—	—	●	●

- Accesorios

		Tamaño del cuerpo 10	20	30	40	50	60
—	Sin opción de montaje / Sin purga automática	●	●	●	●	●	●
B Nota 1)	Con fijación	—	●	●	●	●	●
C	Purga automática tipo flotador (N.C.)	●	●	●	●	●	●
D	Purga automática tipo flotador (N.A.)	—	—	●	●	●	●

Nota 1) La fijación no está montada y se envía suelta, incluye 2 tornillos de montaje.

* Cuando se requiere más de una especificación, indíquelas en orden alfanumérico ascendente.

Recomendación de producto

Los artículos en stock pueden sufrir modificaciones sin previo aviso.

Productos en stock para una rápida entrega

Modelo	Opciones (*)	Modelo	Opciones (*)
AF10-M5 *	-, C	AF40-F03 *	-, D
AF20-F01 *	-, B, C	AF40-F04 *	-, B, BD, C, D
AF20-F02 *	-, B, BC, C	AF40-F06 *	-, B, C, D
AF30-F02 *	-, B, C, D	AF50-F06 *	-, C, D
AF30-F03 *	-, B, BC, BD, C, D	AF50-F10 *	-, C, D
AF40-F02 *	-, B, D	AF60-F10 **	-, C, D

Accesorios y productos relacionados

(Accesorios)
Serie VHS - Válvula manual de corte de 3 vías - página 1100
Serie IS10 - Presostatos - página 1096
Serie E210/310/410 - Adaptador modular - página 1102
Serie AKM - Válvula antirretorno - página 1099

(Productos relacionados)
Serie AC - Unidades modulares de tratamiento de aire - página 1079
Serie IDG - Secador de aire de membrana - página 1173
Serie AV - Válvulas de arranque progresivo - página 1123
Serie KK - Racordaje S - página 1234
Serie KQ2 - Racores - página 1214
Serie TU - Tubos - página 1253

Características técnicas estándar

Modelo	AF10	AF20	AF30	AF40	AF40-06	AF50	AF60
Fluido	Aire						
Presión máx. de trabajo	1.0 MPa						
Caudal nominal Nota 1)	200	1500	3700	5800	7000	12000	13000
Temperatura ambiente y de fluido	-5 a 60°C (sin congelación)						
Grado de filtración nominal	5 μm						
Material del vaso	Policarbonato						
Protección del vaso	Estándar						

Nota 1) Condiciones: presión de entrada 0.7 MPa, caída de presión de salida 0.1 MPa.

Combinación de accesorios/características opcionales

◎: Combinación disponible
○: Varía según el modelo
: Combinación no disponible

Accesorios/Características opcionales \ Combinación		Símbolo	Accesorio B	C	D	Filtro aplicable AF10	AF20	AF30 a 60
Accesorios	Con fijación	B		◎	○		◎	◎
	Purga automática tipo flotador (N.C.)	C	○			◎	◎	◎
	Purga automática tipo flotador (N.A.)	D	◎					◎

Nota) Contacte con SMC para otras opciones disponibles, por ejemplo, vasos metálicos.

Para más opciones y detalles de los productos, consulte nuestros catálogos específicos o nuestra información online.

Preparación de Aire

Polígono Industrial O Rebullón s/n. 36416 - Mos - España - rodavigo@rodavigo.com

www.rodavigo.net +34 986 288118
Servicio de Att. al Cliente

Referencia del accesorio

Accesorio \ Modelo aplicable		AF10	AF20	AF30	AF40	AF40-06	AF50	AF60
Escuadra de fijación Nota 1)		—	AF20P-050AS	AF30P-050AS	AF40P-050AS	AF40P-070AS	AF50P-050AS	AF50P-050AS
Tipo flotador Nota 2) purga automática	N.A.	—	—	AD38	AD48	AD48	AD48	AD48
Purga automática tipo flotador	N.C.	AD17	AD27	AD37	AD47	AD47	AD47	AD47

Nota 1) El conjunto incluye una fijación y 2 tornillos de montaje.
Note 2) Presión mínima de trabajo: 0.1 MPa en modelo N.A.; 0.1 MPa (AD17/27) y 0.15 MPa (AD37/47) en modelo N.C.

Dimensiones

AF10, 20

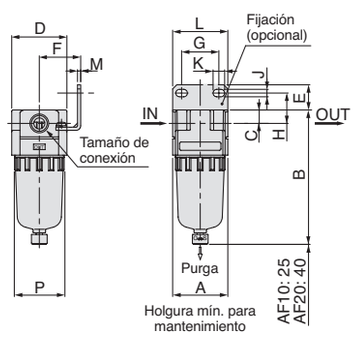

AF30, 40, 40-06

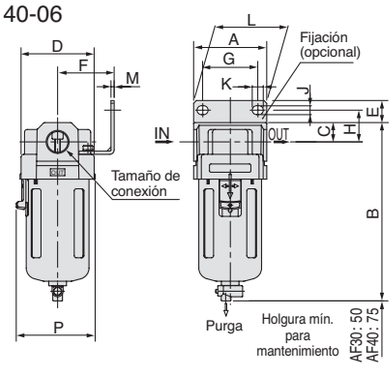

AF50, 60

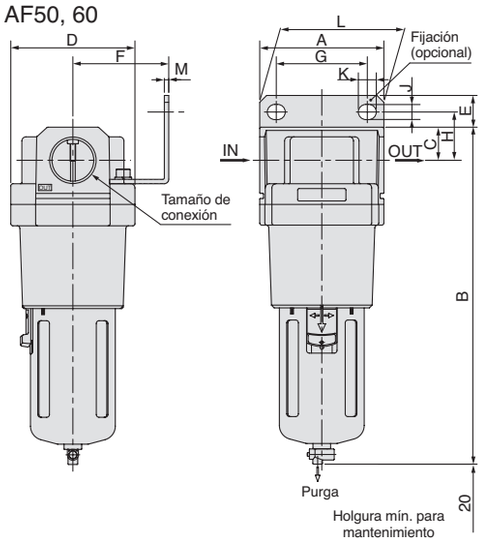

Modelo aplicable	AF10, AF20	AF30, AF40, AF40-06, AF50, AF60
	Con purga automática (N.C.)	Con purga automática (N.A./N.C.)
Opcional Características técnicas	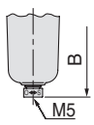	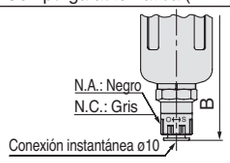

Modelo	Tamaño de conexión	Características técnicas estándar					Características de accesorios								
							Tamaño de fijación de montaje								Con purga automática
		A	B	C	D	P	E	F	G	H	J	K	L	M	B
AF10	M5	25	67	7	25	28	—	—	—	—	—	—	—	—	85
AF20	1/8, 1/4	40	97	10	40	—	18	30	27	22	5.4	8.4	40	2.3	115
AF30	1/4, 3/8	53	129	14	53	57	16	41	40	23	6.5	8	53	2.3	170
AF40	1/4, 3/8, 1/2	70	165	18	70	73	17	50	54	26	8.5	10.5	70	2.3	204
AF40-06	3/4	75	169	20	70	73	14	50	54	25	8.5	10.5	70	2.3	208
AF50	3/4, 1	90	245	24	90	—	23	70	66	35	11	13	90	3.2	284
AF60	1	95	258	24	95	—	23	70	66	35	11	13	90	3.2	297

Piezas de repuesto del filtro modular Serie AF

Nº	Descripción	Material	Referencia						
			AF10	AF20	AF30	AF40	AF40-06	AF50	AF60
2	Elemento filtrante	Sin malla	AF10P-060S	AF20P-060S	AF30P-060S	AF40P-060S	AF40P-060S	AF50P-060S	AF60P-060S
3	Separador	PBT	AF10P-040S Nota 1)	AF20P-040S	AF30P-040S	AF40P-040S	AF40P-040S	AF50P-040S	AF60P-040S
4	Junta tórica del vaso	NBR	C1SFP-260S	C2SFP-260S	C3SFP-260S	C4SFP-260S	C4SFP-260S	C4SFP-260S	C4SFP-260S
5	Conjunto del vaso	PC	C1SF	C2SF	C3SF Nota 2)	C4SF Nota 2)	C4SF Nota 2)	C4SF Nota 2)	C4SF Nota 2)

Nota 1) El material del separador sólo para AF10 (AF10P-040S) es POM.
Nota 2) El conjunto del vaso para los modelos de AF30 a 60 viene con una protección del vaso (banda de acero).

Polígono Industrial O Rebullón s/n. 36416 - Mos - España - rodavigo@rodavigo.com

www.rodavigo.net +34 986 288118
Servicio de Att. al Cliente

Filtro
Serie AF20-A a AF40-A

Características

- Grado de filtración de 5 μm.
- Vaso transparente de doble capa.
- Buena visibilidad de los condensados.
- Protección del vaso totalmente segura.
- Mantenimiento rápido y sencillo.
- Sistema de montaje/desmontaje del vaso rápido y seguro.
- Tamaños de conexión: 1/8 a 3/4.

Símbolo

Filtro de aire

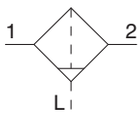

Filtro de aire con purga automática

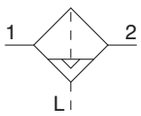

AF20-A

AF40-A

Forma de pedido

AF 30 — F 03 BD — A

- Filtro
- Tamaño del cuerpo: 20, 30, 40
- Tipo de rosca: F, G
  - Nota) La guía de purga es G1/8 (aplicable a AF20-A) y G1/4 (aplicable a AF30-A a AF40-A).
- Tamaño de conexión

Símbolo	Tamaño de conexión	Tamaño del cuerpo 20	30	40
01	1/8	●	—	—
02	1/4	●	●	●
03	3/8	—	●	●
04	1/2	—	—	●
06	3/4	—	—	●

- Accesorios

		Tamaño del cuerpo 20	30	40
—	Sin opción de montaje / Sin purga automática	●	●	●
B Nota 1)	Con escuadra de fijación	●	●	●
C Nota 2)	Purga automática tipo flotador (N.C.)	●	●	●
D Nota 3)	Purga automática tipo flotador (N.A.)	—	●	●

Nota 1) La fijación no está montada y se envía suelta, incluye 2 tornillos de montaje.
Nota 2) Cuando no se aplica presión, los condensados que no ponen en marcha el mecanismo de purga automática permanecerán en el vaso. Se recomienda liberar los condensados residuales antes de finalizar las operaciones del día.
Nota 3) Si el compresor es pequeño (0.75 kW, caudal de descarga inferior a 100 ℓ/min[ANR]), pueden producirse fugas de aire procedentes del grifo de purga durante el inicio de las operaciones. Se recomienda un modelo N.C.
* Cuando se requiere más de una especificación, indíquelas en orden alfanumérico ascendente.

Recomendación de producto

Los artículos en stock pueden sufrir modificaciones sin previo aviso.

Productos en stock para una rápida entrega

AF20-F01-A	AF30-F02C-A	AF40-F02-A	AF40-F04C-A
AF20-F01C-A	AF30-F02D-A	AF40-F03-A	AF40-F06-A
AF20-F02-A	AF30-F03-A	AF40-F03D-A	AF40-F06B-A
AF20-F02B-A	AF30-F03C-A	AF40-F04B-A	AF40-F06C-A
AF20-F02C-A	AF30-F03D-A	AF40-F04BD-A	AF40-F06D-A
AF30-F02-A			

Accesorios y productos relacionados

(Accesorios)
Serie VHS - Válvula manual de corte de 3 vías - página 1100
Serie IS10 - Presostatos - página 1096
Serie AKM - Válvula antirretorno - página 1099

(Productos relacionados)
Serie AC - Unidades modulares de tratamiento de aire - página 1079
Serie IDG - Secador de aire de membrana - página 1173
Serie AV - Válvulas de arranque progresivo - página 1123
Serie KK - Enchufes rápidos - página 1234
Serie KQ2 - Racores - página 1214
Serie TU - Tubos - página 1253

Polígono Industrial O Rebullón s/n. 36416 - Mos - España - rodavigo@rodavigo.com

Características técnicas estándar

Modelo	AF20-A	AF30-A	AF40-A	AF40-06-A
Tamaño de conexión	1/8, 1/4	1/4, 3/8	1/4, 3/8, 1/2	3/4
Fluido	Aire			
Temperatura ambiente y de fluido	-5 a 60°C (sin congelación)			
Presión de prueba	1.5 MPa			
Presión máx. de trabajo	1.0 MPa			
Grado de filtración nominal	5 µm			
Capacidad de purga [m³]	8	25	45	
Material del vaso	Policarbonato			
Protección del vaso	Semi-estándar (Acero)	Estándar (Policarbonato)		
Peso [kg]	0.08	0.18	0.36	0.41

Opciones / Ref.

Características técnicas opcionales		Modelo			
		AF20-A	AF30-A	AF40-A	AF40-06-A
Conjunto de fijación Nota 1)		AF22P-050AS	AF32P-050AS	AF42P-050AS	AF42P-070AS
Purga automática tipo flotador Nota 2) Nota 3)	N.C.	AD27-A	AD37-A	AD47-A	
	N.A.	—	AD38-A	AD48-A	

Nota 1) El conjunto incluye una fijación y 2 tornillos de montaje.
Note 2) Presión mínima de trabajo: 0.1 MPa en modelo N.A.; 0.1 MPa (AD27-A) y 0.15 MPa (AD37-A/47-A) en modelo N.C.
Consulte con SMC para las especificaciones de visualización en unidades PSI y °F.
Note 3) Consulte con SMC los detalles sobre el conexionado de purga para los tamaños de las conexiones NPT o G.

Piezas de repuesto

Descripción	Material	Referencia			
		AF20-A	AF30-A	AF40-A	AF40-06-A
Elemento filtrante	Sin malla	AF20P-060S	AF30P-060S	AF40P-060S	
Separador	PBT	AF22P-040S	AF32P-040S	AF42P-040S	
Junta tórica del vaso	NBR	C2SFP-260S	C32FP-260S	C42FP-260S	
Conjunto del vaso Nota)	Policarbonato	C2SF-A	C3SF-A	C4SF-A	

Nota) Se incluye la junta tórica del vaso. Consulte con SMC acerca del suministro del conjunto del vaso para las especificaciones en unidades PSI y °F.

Dimensiones

AF20-A

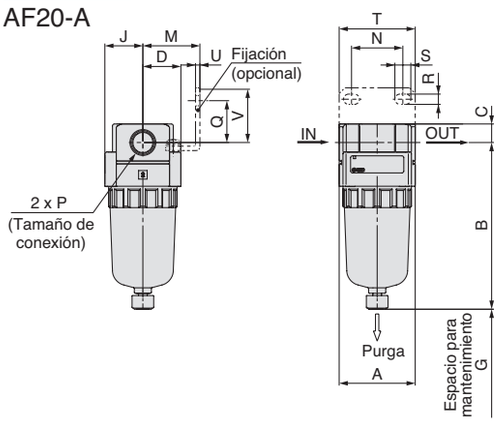

AF30-A a AF40-06-A

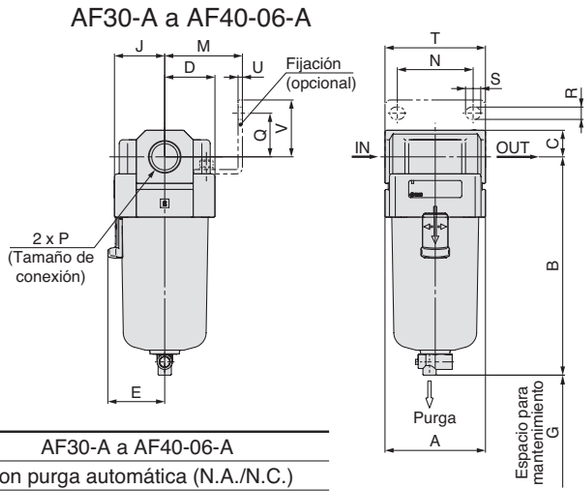

Modelo aplicable	AF20-A	AF30-A a AF40-06-A
Características técnicas opcionales	Con purga automática (N.C.)	Con purga automática (N.A./N.C.)
Dimensiones	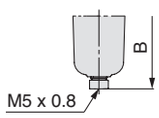	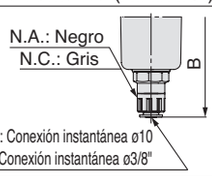

Modelo	Características técnicas estándar								Características técnicas opcionales								
									Montaje con fijación								Con purga automática
	P	A	B	C	D	E	G	J	M	N	Q	R	S	T	U	V	B
AF20-A	1/8, 1/4	40	87.6	9.8	20	—	25	20	30	27	22	5.4	8.4	40	2.3	28	104.9
AF30-A	1/4, 3/8	53	115.1	14	26.7	30	35	26.7	41	40	23	6.5	8	53	2.3	30	156.8
AF40-A	1/4, 3/8, 1/2	70	147.1	18	35.5	38.4	40	35.5	50	54	26	8.5	10.5	70	2.3	35	186.9
AF40-06-A	3/4	75	149.1	20	35.5	38.4	40	35.5	50	54	25	8.5	10.5	70	2.3	34	188.9

Para más opciones y detalles de los productos, consulte nuestros catálogos específicos o nuestra información online.